第２日（１２月３０日）　決勝トーナメント

会場		Ａコート（上流）					Ｂコート（下流）				
試合	開始予定	対戦カード	審判			４審	対戦カード	審判			４審
①	９：３０	Ａ１位－Ｃ２位 － （　－　）	本部	Ｃ１位	Ａ２位	本部	Ｂ１位－Ｄ２位 － （　－　）	本部	Ｄ１位	Ｂ２位	本部
②	１０：２０	Ｃ１位－Ａ２位 － （　－　）	本部	Ａ３位	Ｃ３位	本部	Ｄ１位－Ｂ２位 － （　－　）	本部	Ｂ３位	Ｄ３位	本部
③	１１：１０	Ａ３位－Ｃ３位 － （　－　）	本部	Ａ１位	Ｃ２位	本部	Ｂ３位－Ｄ３位 － （　－　）	本部	Ｂ１位	Ｄ２位	本部
④	１２：００	Ａ①勝－Ｂ①勝 － （　－　）	本部	③負	③負	本部	Ａ②勝－Ｂ②勝 － （　－　）	本部	③負	③負	本部
⑤	３位パート １２：５０ 決 勝 戦	Ａ③勝－Ｂ③勝 － （　－　）	本部	本部	本部	本部	－ － （　－　）				
⑥	Ａ…決 勝 戦 １３：４０ Ｂ…３位決定	Ａ④勝－Ｂ④勝 － （　－　）	本部	本部	本部	本部	Ａ④負－Ｂ④負 － （　－　）	本部	本部	本部	本部

決勝トーナメント

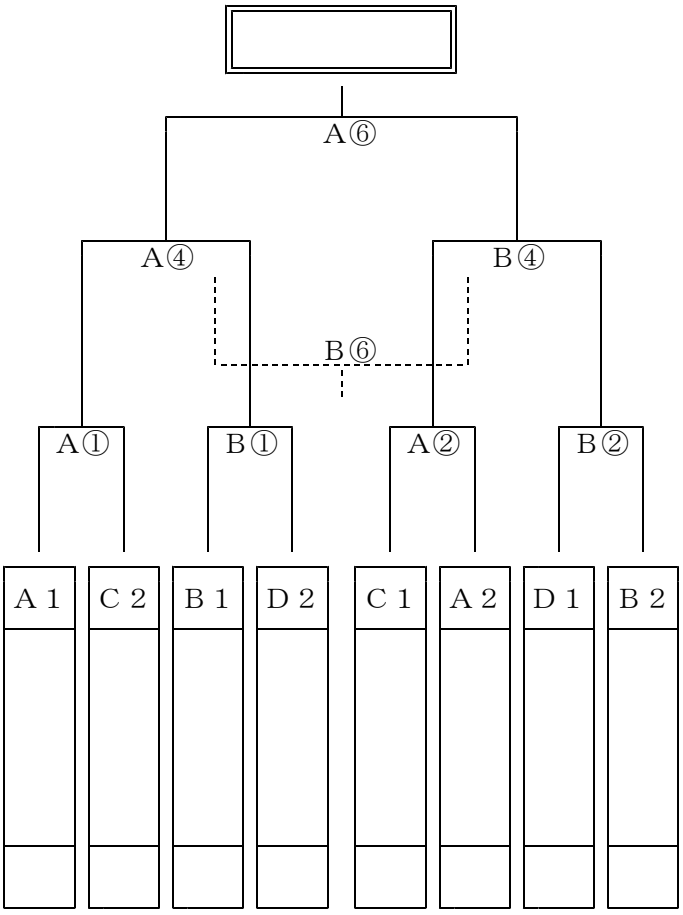
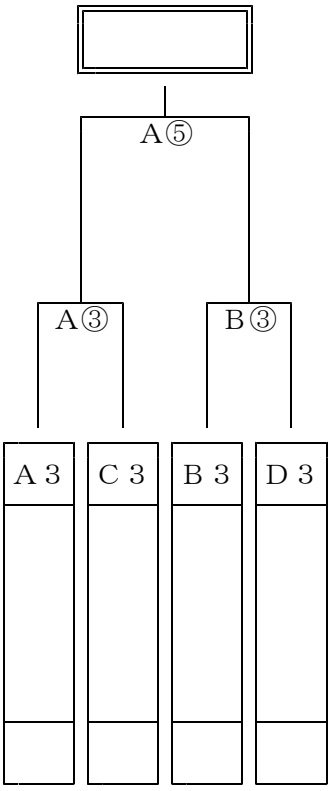
３位トーナメント